ADATLAP

KKD 160 - kötődoboz KOPOS DIAMOND



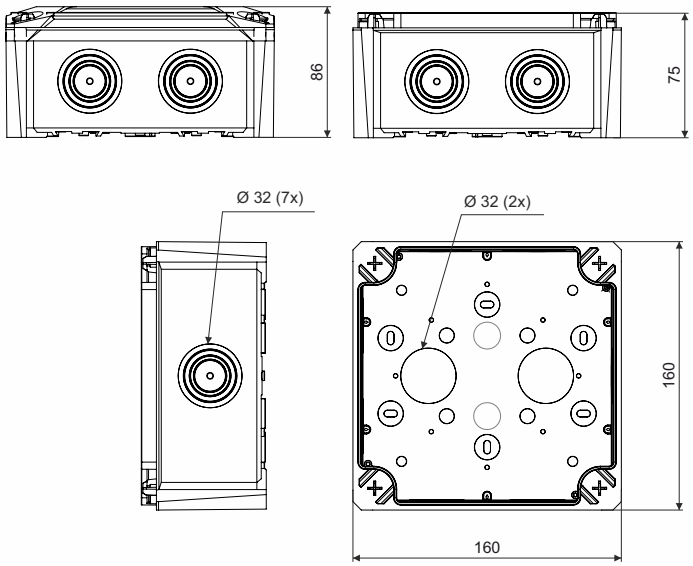

termék leírása:

1000 V-ig terjedő feszültségű elosztórendszerekhez tervezett kötődoboz.

Ip66 védettséget igénylő környezetben történő alkalmazásrathe.

A doboz megfelel az IK07 mechanikai ütésállósági követelménynek.

UV-álló műanyagból készül.

A rögzítőfuratokba integrált tömítés megakadályozza a nedvesség bejutását az alapfelület felől.

Kiváló tömítést biztosít a kábelek és a védőcsövek számára.

7 x Ø32 mm-es oldalsó bevezetőnyílással és 2 x Ø32 mm-es alsó bevezetőnyílással rendelkezik.

Közvetlenül a falra szerelhető, szigetelő alátét használata nélkül.

A fedél bajonettzáras csavarokkal rögzíthető.

Olyan helyeken, ahol hőmérséklet-változás miatt páralecsapódás alakulhat ki, ajánlott az előkészített kondenzvíz-elvezető nyílás használata.

Ha a doboz időjárási hatásoknak lehet kitéve, a kábelek bevezetéséhez kábelátvezető tömszelencék használata ajánlott.

A lezárt doboz plombálható.

anyag: PP, TPE (halogémnetes)

önkioltó: igen, 30 mph-n belül

hőmérsékleti ellenállás: -25 - +60 °C

forró hurok teszt:850 °C

alapanyag tűzállósági osztálya: A1-F

védelem: IP66

mechanikai védelem: IK07

súly: 308 g

szabvány: ČSN EN IEC 60670-1 ed. 2:21

raktározási szabályok: ČSN 64 0090

KKD 160_KA – világosszürke (RAL 7035), a dobozba behelyezett tömítődugókkal, külső fedéltartó füllel és a fedél rögzítésére szolgáló zsinórral, fedéllel lezárva, fóliába csomagolva, címkézve; 9 db/kartondoboz.

KOPOS KOLÍN a.s., Havlíčkova 432, 280 02, Kolín IV, Česká republika
1-25/06/2026

kiegészítők: csavarmentes sorkapcsok TYPE015, TYPE016, TYPE017, TYPE018
tömszelence PPK...
fém tartósín TS KKD 160

Újrahasznosítási kódok



doboz, fedél



bajonettzáras, csavar



fólia, zsinórral



záródugó



kartondoboz

FIGYELMEZTETÉS

A termékek használatával kapcsolatos kockázatok:

A szakszerűtlen villamos szerelés tüzet okozhat – a bekötést kizárólag arra jogosult szakember végezze.
A termék sérülése esetén – ha a dobozon látható sérülés található, ne használja tovább.
A telepítés során kövesse a gyártó szerelési útmutatójában és telepítési videóiban foglalt előírásokat.
Gondoskodjon arról, hogy a doboz megfelelően legyen rögzítve és biztonságosan legyen felszerelve az esetleges meglazulás vagy leválás elkerülése érdekében.
Rendeltetésszerű és előrelátható használat mellett a felszerelt doboz nem jelent kockázatot a felhasználók számára.